SANPLAST.
Czysta Przyjemność

Luksusowa kąpiel w nowym wydaniu LUXO

Zalety wanien LUXO „se-mb”*:

- Wysokiej jakości właściwości akrylu sanitarnego – ciepły i przyjemny w dotyku,
- Doskonała estetyka,
- Miękkie organiczne kształty z zaokrąglonymi narożnikami,
- Niezwykle komfortowe wnętrza wanien,
- Wygoda kąpieli dla dwojga,
- Zintegrowana wanna wraz z obudową,
- Zintegrowany system odpływowo – przelewowy,
- Higieniczna, odporna na zabrudzenia i idealnie gładka powierzchnia,
- Izolacja akustyczna i doskonałe utrzymywanie ciepła,
- Idealne dopasowanie do każdego wnętrza łazienki,
- Łatwo usuwalne uszkodzenia,
- Łatwość w utrzymaniu czystości.

* - „se-mb” - second edition - monoblok

Wanna symetryczna przyścienna WSPse-kpl-mb/LUXO+STW 80x180

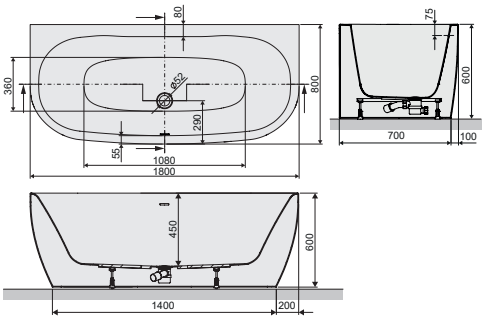

Wanna asymetryczna prawa WAPse-kpl-mb/LUXO+STW 80x180

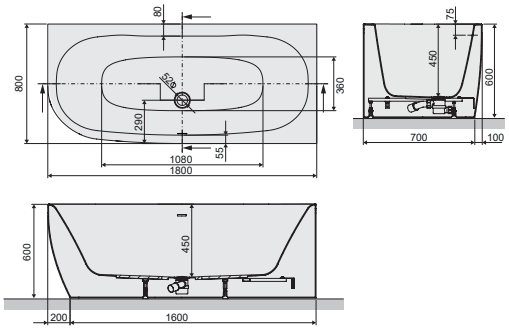

Wanna asymetryczna lewa WALse-kpl-mb/LUXO+STW 80x180

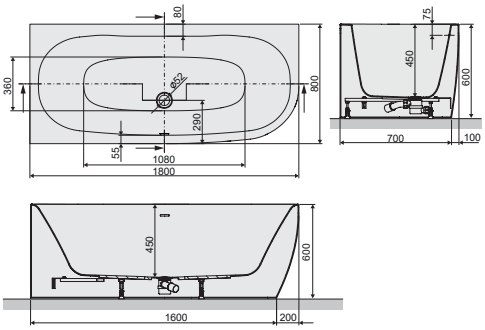

Wanna owalna wolnostojąca WOWse-kpl-mb/LUXO+STW 80x180

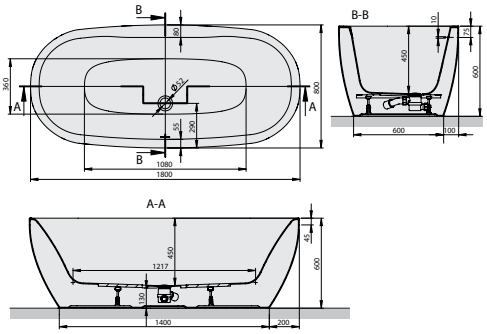
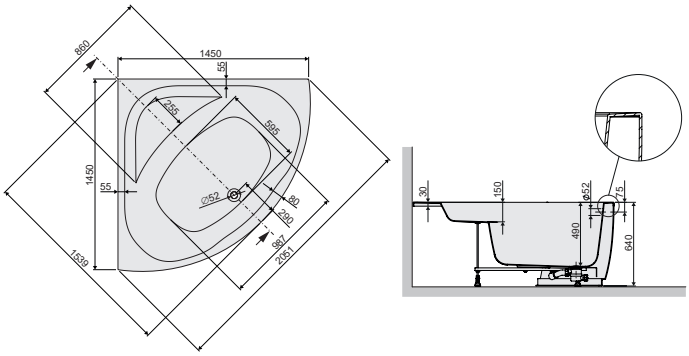
Wanna symetryczna WS-kpl-mb/LUXO+SP 145x145