SANPLAST.
Czysta Przyjemność

Uszczelka okapowa

CZĘŚĆ ZAMIENNA

Nr produktu: 660-C1655

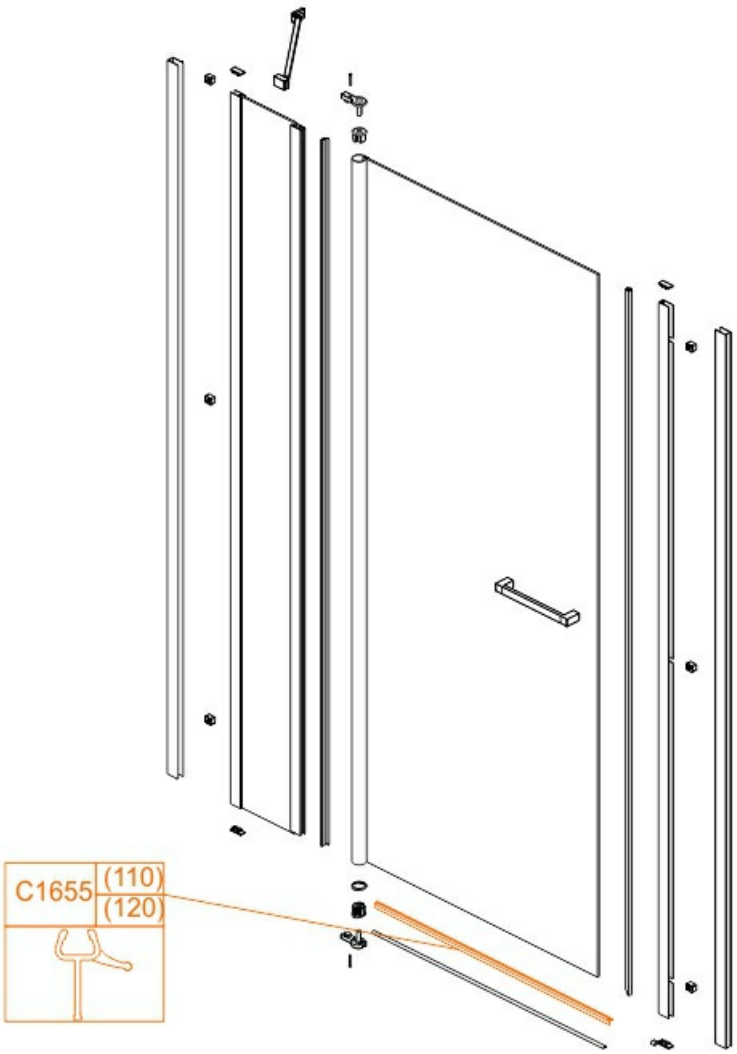

78,72 zł brutto / 64,00 zł netto