SANPLAST.
Czysta Przyjemność

Element stały prosty - szkło hartowane

CZĘŚĆ ZAMIENNA

Nr produktu: 660-E1669

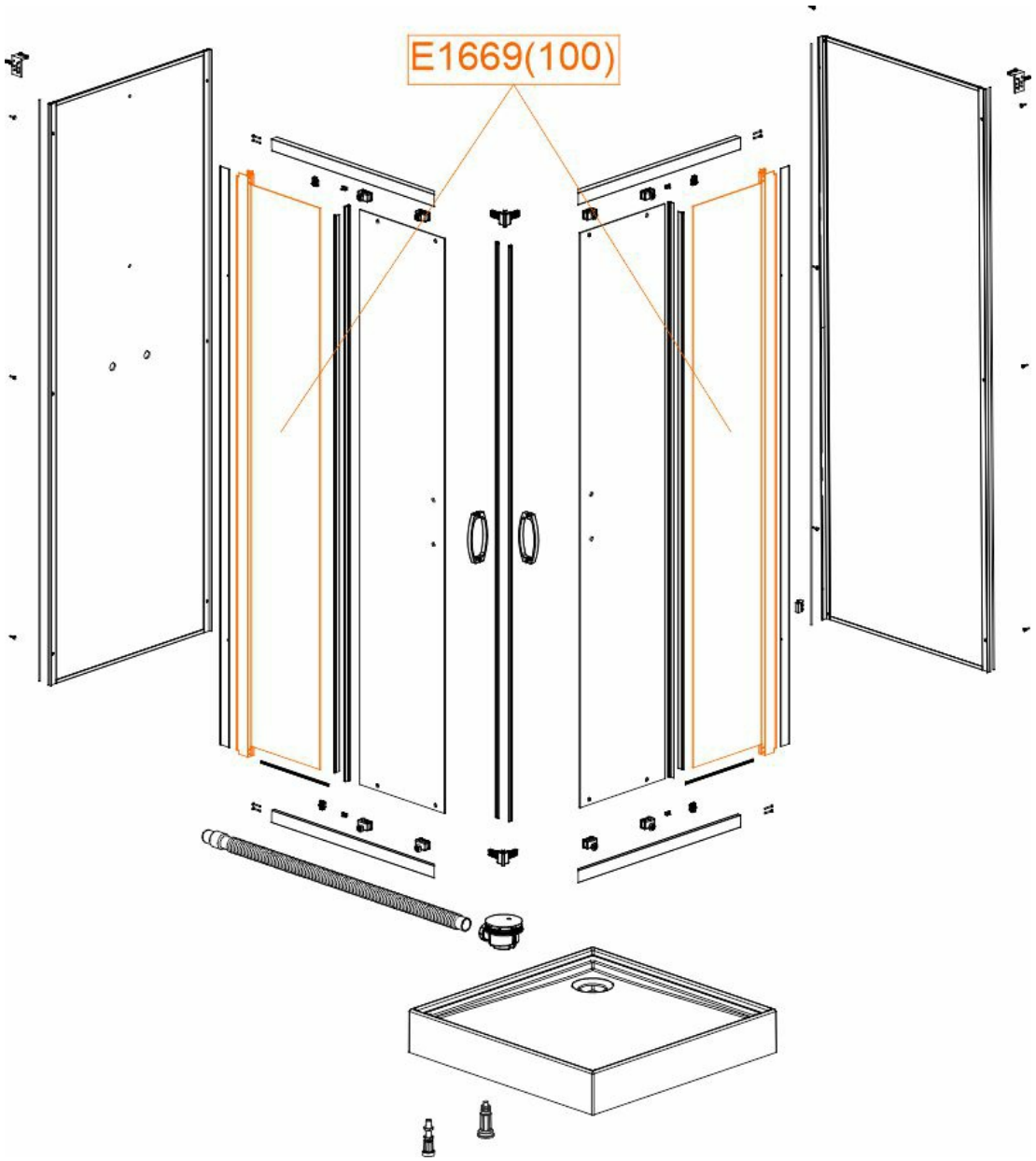

603,93 zł brutto / 491,00 zł netto

Szyba wykonana ze szkła hartowanego w kabinie prysznicowej to jeden z podstawowych elementów składowych całości konstrukcji. Możliwość jej wymiany oraz dostępność jako części zamiennych przedłuża czas eksploatacji kabiny.